Tabela wymiarów drzwi

DRZWI WEWNĄTRZLOKALOWE Z OŚCIEŻNICAMI DREWNIANYMI

NORMA POLSKA - standardowa

RODZAJ OŚCIEŻNICY	ROZMIAR	S_S	H_S	D_S	S_0	H_0	O_S	O_W	S_B	H_B	S_Z	H_Z	$T_{S/W}$
z ościeżnicami: Porta SYSTEM	60	644	2030	40	680	2060	602	2016	646	2038	746	2088	+20 / +10
	70	744			780		702		746		846		
	80	844			880		802		846		946		
	90	944			980		902		946		1046		
	100	1044			1080		1002		1046		1146		
	110	1144			1180		1102		1146		1246		

DRZWI WEWNĄTRZLOKALOWE Z OŚCIEŻNICAMI DREWNIANYMI

NORMA CZESKA – na zamówienie klienta

	ROZMER	S_S	H_S	D_S	S_0	H_0	O_S	O_W	S_B	H_B	S_Z	H_Z	$T_{S/W}$
													+20 / +10
so zárubňou: Porta SYSTEM (nastaviteľná)	60	648/610	1985	40	685/650	2015	606/568	1971	650/613	1993	750/713	2043	+20 / +10
	70	748/735			785/775		706/693		750/738		850/838		
	80	848/860			885/900		806/818		850/863		950/963		
	90	948/985			985/1025		906/943		950/988		1050/1088		
	100	1048/ –			1085 / –		1006/–		1050/ –		1150/ –		

LEGENDA DO WYMIARÓW

- S_S całkowita szerokość skrzydła drzwiowego (łącznie z przylgami)
- H_S całkowita wysokość skrzydła drzwiowego (łącznie z przylgą)
- D_S grubość skrzydła drzwiowego
- S_0 szerokość otworu w murze przygotowanego do osadzenia ościeżnicy
- H_0 wysokość otworu w murze przygotowanego do osadzenia ościeżnicy, mierzone od poziomu wykończonej podłogi
- O_S szerokość w świetle ościeżnicy (w przypadku drzwi Alfa, Beta, Omega oraz garderobianych wymiar jest pomniejszony o grubość wiszących na ościeżnicy skrzydeł)
- O_W wysokość w świetle ościeżnicy (mierzona od poziomu wykończonej podłogi)
- S_B szerokość ościeżnicy, wymiar bez listew maskujących
- H_B wysokość ościeżnicy, wymiar bez listew maskujących
- S_Z szerokość całkowita ościeżnicy, wymiar z listwami maskującymi
- H_Z wysokość całkowita ościeżnicy, wymiar z listwami maskującymi
- M_S szerokość maskownicy systemu przesuwnego
- M_G grubość maskownicy systemu przesuwnego
- B_G grubość belki odbojowej systemu przesuwnego
- $T_{S/W}$ dopuszczalna tolerancja odchyłki szerokości|wysokości otworu w murze
- S_C szerokość otworu w ścianie pod zabudowę kasety
- H_C wysokość otworu w ścianie pod zabudowę kasety (mierzona od poziomu wykończonej podłogi)
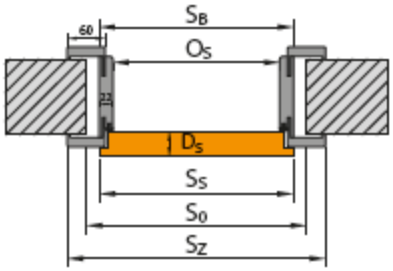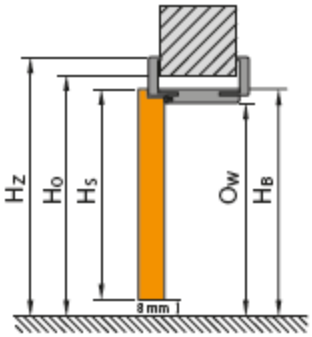
ZÁRUBŇA PORTA SYSTEM